SEILSPANNZEUGE

zum Testen von dünnen Metallfolien, Bändern, etc.

Manuelle und pneumatische Ausführungen erhältlich.

Manuelle Spannzeuge

Artikel-Nr.:	TH172-20	TH172-40	TH172-60
Max. Kraft:	20 kN	20 kN (mit Af159) 50 kN (mit Af318)	50 kN
Anschluss:	Af159 oder Af20	Af159 oder Af318	Af318
Max. Probenbreite:	20 mm	40 mm	60 mm
Min. Probenlänge:	460 mm	460 mm	460 mm
Backen-Oberfläche:	Blanke Backen Diamantbeschichtete Backen	Blanke Backen Diamantbeschichtete Backen	Blanke Backen Pyramiden Backen Wellen Backen Diamantbeschichtete Backen
Spannfläche HxB:	30x20 mm	30x40 mm	30x60 mm
Korpus:	Stahl, vernickelt	Stahl, vernickelt	Stahl, vernickelt
Temperaturbereich:	-70°C … +350°C	-70°C … +350°C	-70°C … +350°C
Gewicht inkl. Backen:	Spannzeug mit Gegengewicht – 2,3 kg Spannzeug ohne Gegengewicht – 1,45 kg	Spannzeug mit Gegengewicht – 6,35 kg Spannzeug ohne Gegengewicht - 5,15 kg	Spannzeug mit Gegengewicht – 6,78 kg Spannzeug ohne Gegengewicht – 5,58 kg
Lieferumfang:	1 Paar Spannzeuge	1 Paar Spannzeuge	1 Paar Spannzeuge

Weitere Anschlüsse, Temperaturbereiche und Backen-Oberflächen auf Anfrage.

TH172-20 mit Prüfling

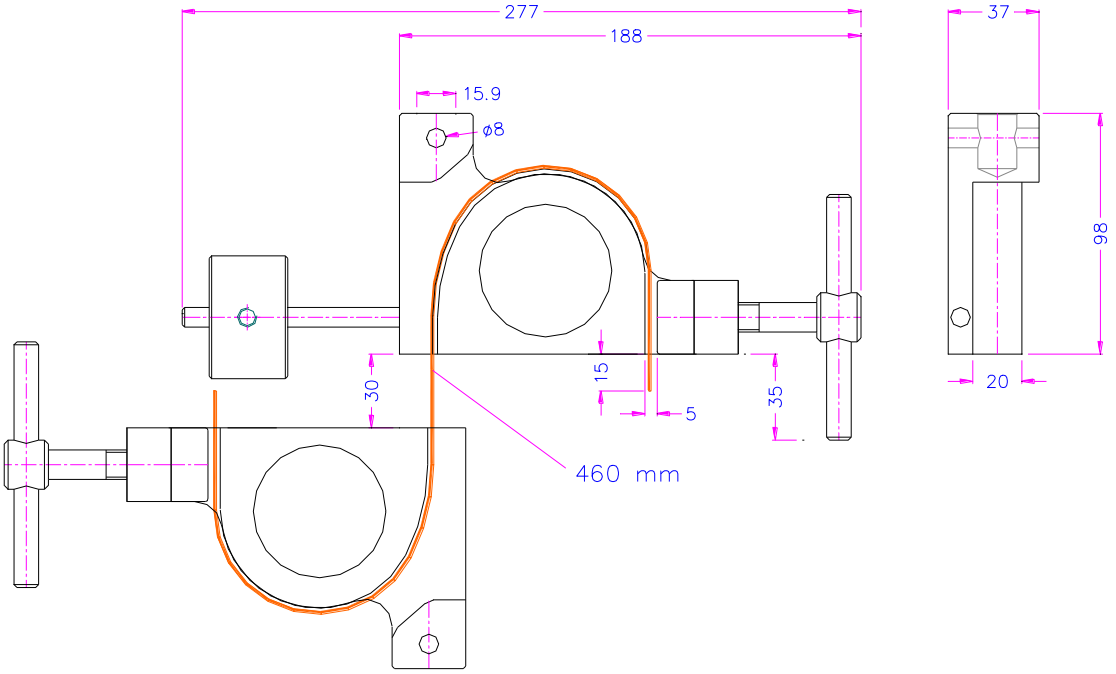

TH172–20

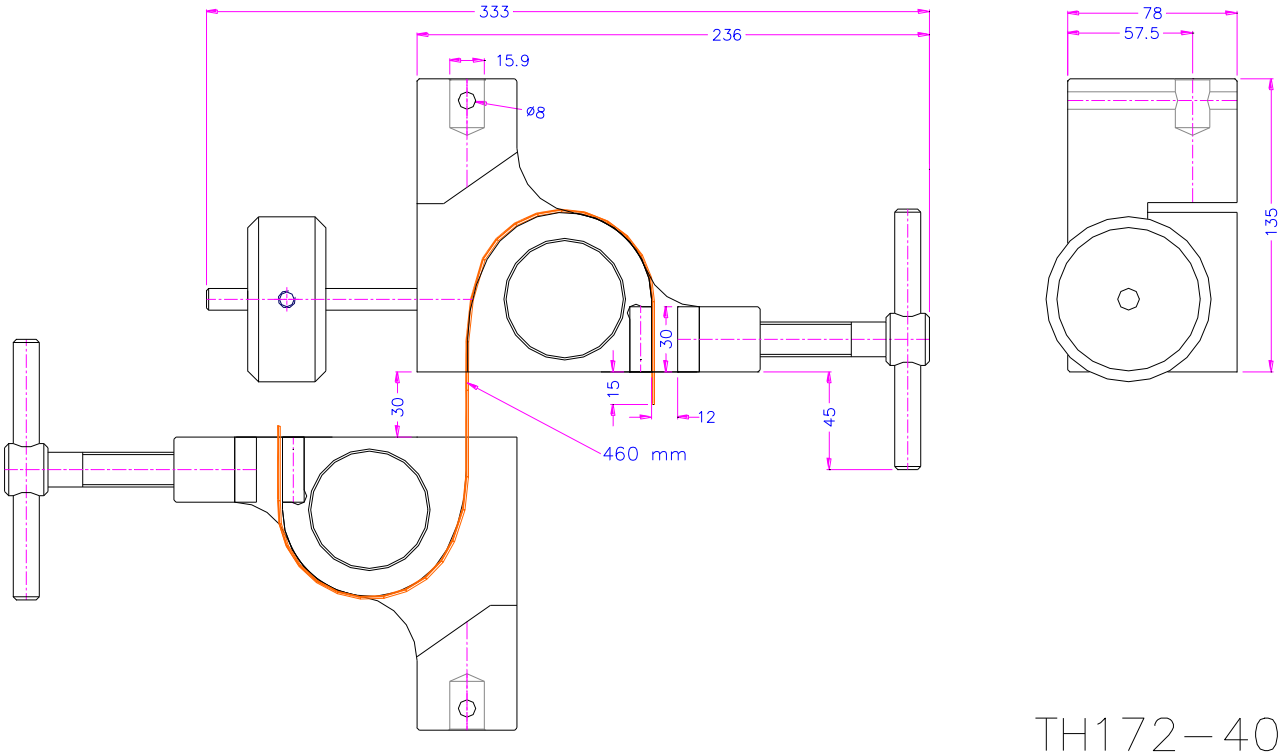

TH172–40

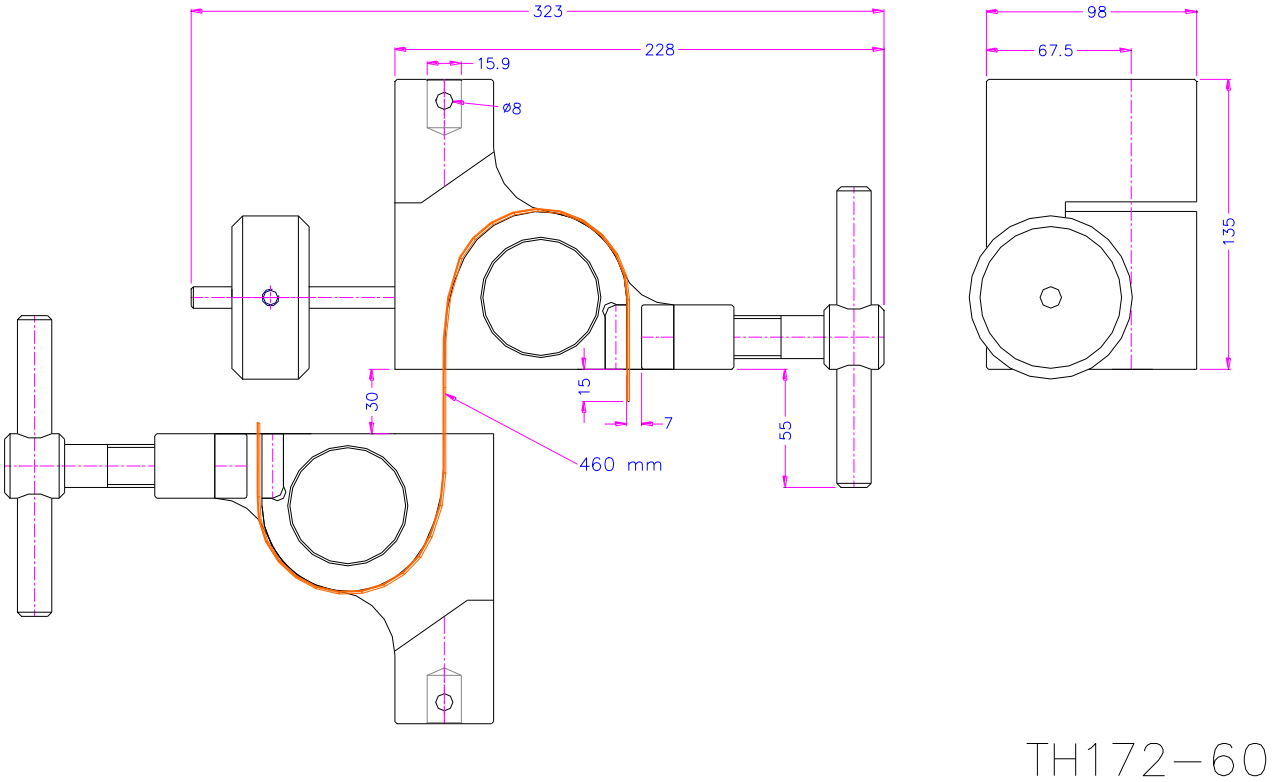

Backen für manuelle TH172 Spannzeuge:

Diamant Backen
für TH172-20

Blanke Backen
für TH172-40

Diamant Backen
für TH172-40

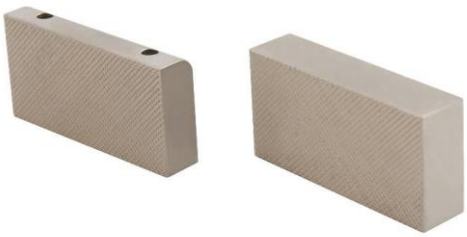

Pyramiden Backen für TH172-60

Wellen Backen für TH172-60

Pnematische Ausführung

Artikel-Nr.:	TH172-P TH172-T180
Max. Kraft:	7 kN bei 7 bar
Anschluss:	Af159. Weitere Anschlüsse auf Anfrage.
Pneumatik-Anschluss:	1/8″
Max. Prüflingsdicke:	4 mm
Min. Prüflingslänge:	320 mm
Spannfläche HxB:	40x60 mm
Backen-Oberfläche:	Blanke Backen Diamant Backen Gummi Backen Pyramiden Backen
Korpus:	Aluminium eloxiert
Temperaturbereich:	0…+70°C bzw. -30°…+180°C
Gewicht inkl. Backen:	Spannzeug mit Gegengewicht – 8,4 kg Spannzeug ohne Gegengewicht – 5,7 kg
Lieferumfang:	1 Paar Backen

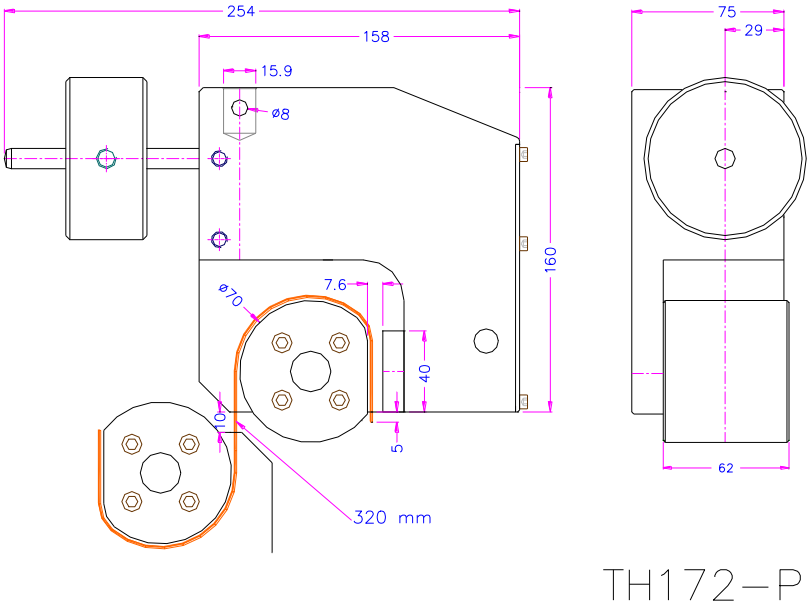

Backen für TH172-P

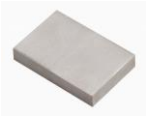

Blanke Backen
- Geeignet zur eigenen Weiterbearbeitung
- Stahl-Rohling ohne Beschichtung

Diamant Backen
- Beschichtet mit synthetischen Diamanten D91 (170/200 mesh)
- Vernickelt

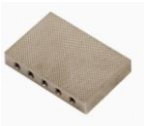

Pyramiden Backen
- Pyramiden 1.2x45°
- Gehärteter Stahl 58 HRC
- Vernickelt

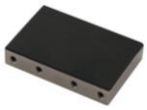

Gummi Backen
- Gummibeschichtung 1 mm (NBR)
- Vernickelt -0°C ..+70°C
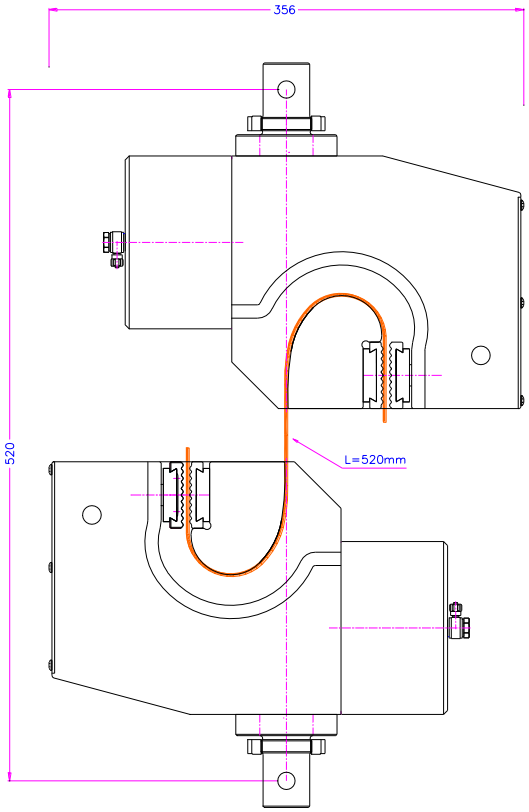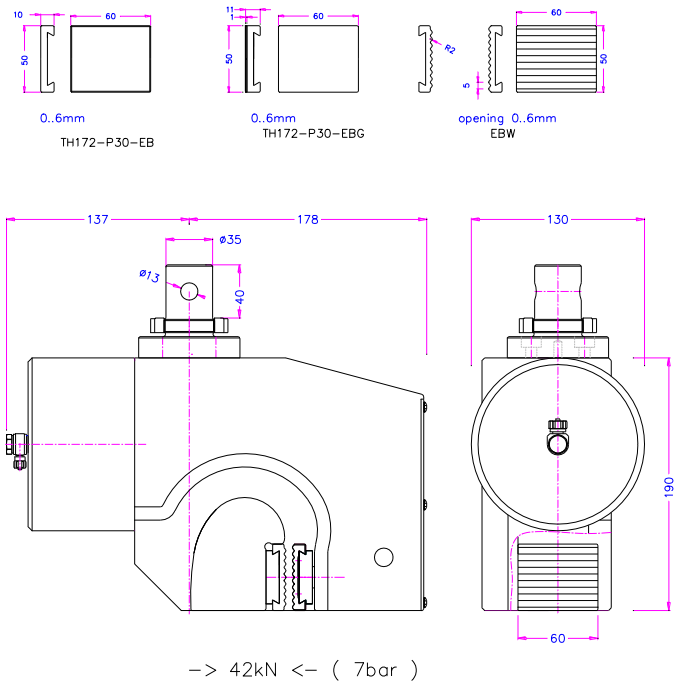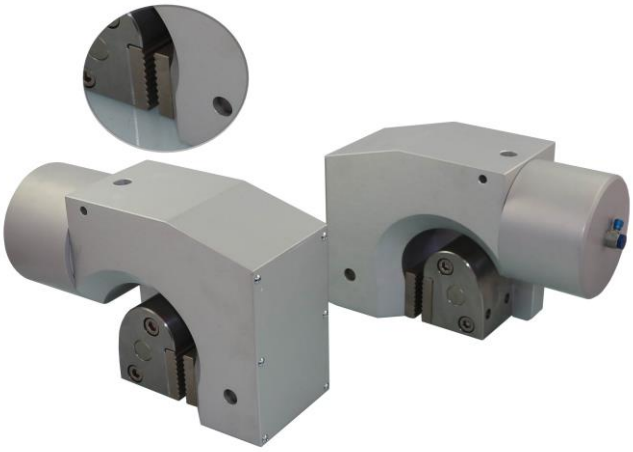
Artikel-Nr.:	**TH172-P30**
Max. Kraft:	30 kN
Max. Spannkraft:	42 kN bei 7 bar
Anschluss:	Af40. Weitere Anschlüsse auf Anfrage
Pneumatik-Anschluss:	1/8”
Max. Öffnungsweite:	6 mm
Min. Prüflingslänge:	520 mm
Spannfläche HxB:	50x60 mm
Korpus:	Aluminium eloxiert
Gewicht:	13,4 kg pro Spannzeug inkl. Backen
Temperaturbereich:	0 ...+70°C. Weitere Temperaturbereiche auf Anfrage
Lieferumfang:	1 Paar Spannzeuge