ABZUGSVORRICHTUNG

Die Vorrichtung sorgt dafür, dass bei einem 90° Abzug der Winkel konstant 90° bleibt.
Die Aufspannplatte wird mit 2 Zugseilen horizontal verfahren. Die Zugseile werden am Querhaupt befestigt.

ASTM-B571-Nr.11, EN28510, ISO8510-1, ASTM-D2861-Fig.A, DIN EN1939 Fig.B1, ASTM-D3330, GOST-26246, ASTM-D6862, ASTM-D6252

Artikelnummer:	**TH50**
Maximale Last:	5 kN
Anschluss:	M6 (oben) und Af159 (unten) Weitere Anschlüsse auf Anfrage
Probenbreite max.:	Max. 50 mm
Probenlänge max.:	Max. 280 mm
Material:	Stahl vernickelt
Temperaturbereich:	0 – 70 °C Weitere Temperaturbereiche auf Anfrage
Gewicht:	5,4 kg
Lieferumfang:	Vorrichtung inkl. Befestigungsstange, Stahlseil und Aderendhülsen

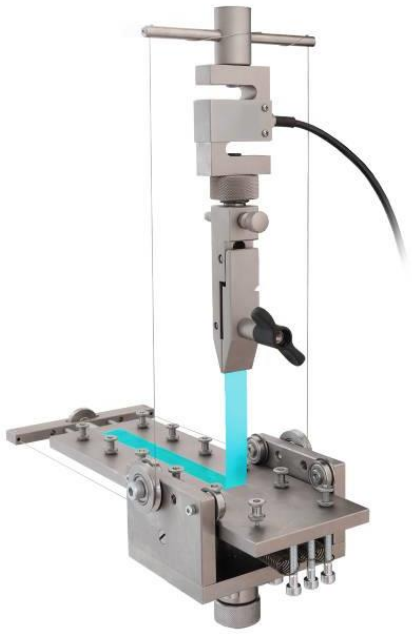

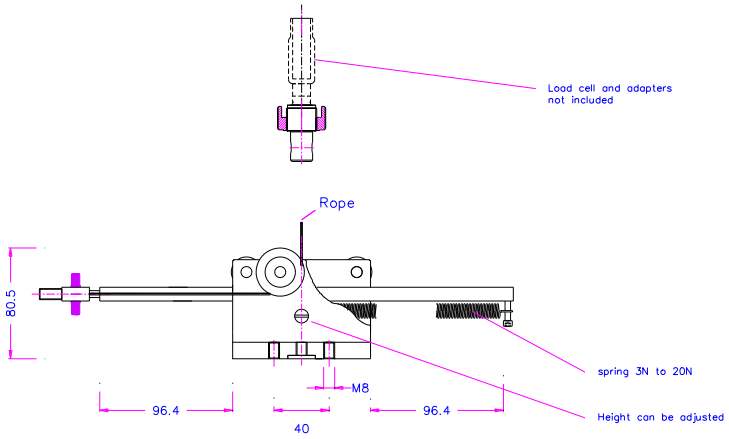

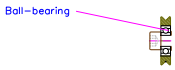

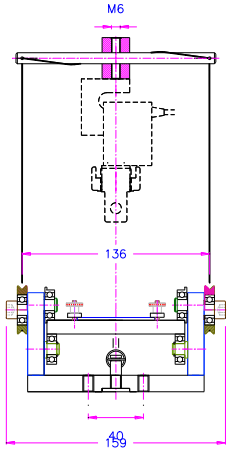

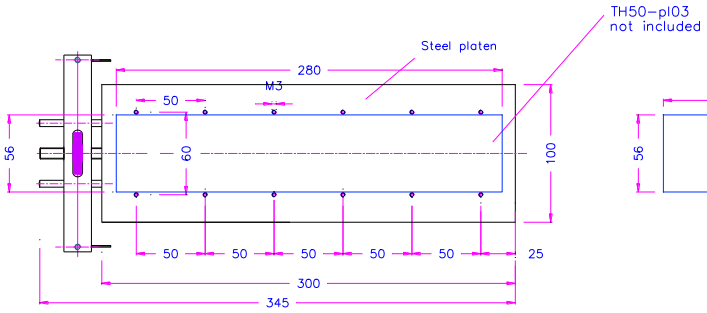

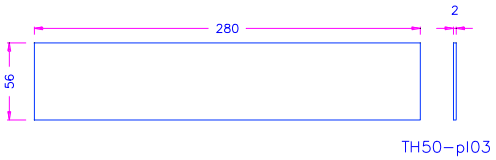

TH50

Artikelnummer:	**TH50+SW1**

Wie TH50, zusätzlich ±30° variabel einstellbarer Winkel

Maximale Last:	5 kN
Anschluss:	M6 (oben) und Af159 (unten) Weitere Anschlüsse auf Anfrage
Probenbreite max.:	Max. 50 mm
Probenlänge max.:	Max. 280 mm
Material:	Stahl vernickelt
Temperaturbereich:	0 – 70 °C Weitere Temperaturbereiche auf Anfrage
Gewicht:	7,6 kg
Lieferumfang:	Vorrichtung inkl. Befestigungsstange, Stahlseil und Aderendhülsen

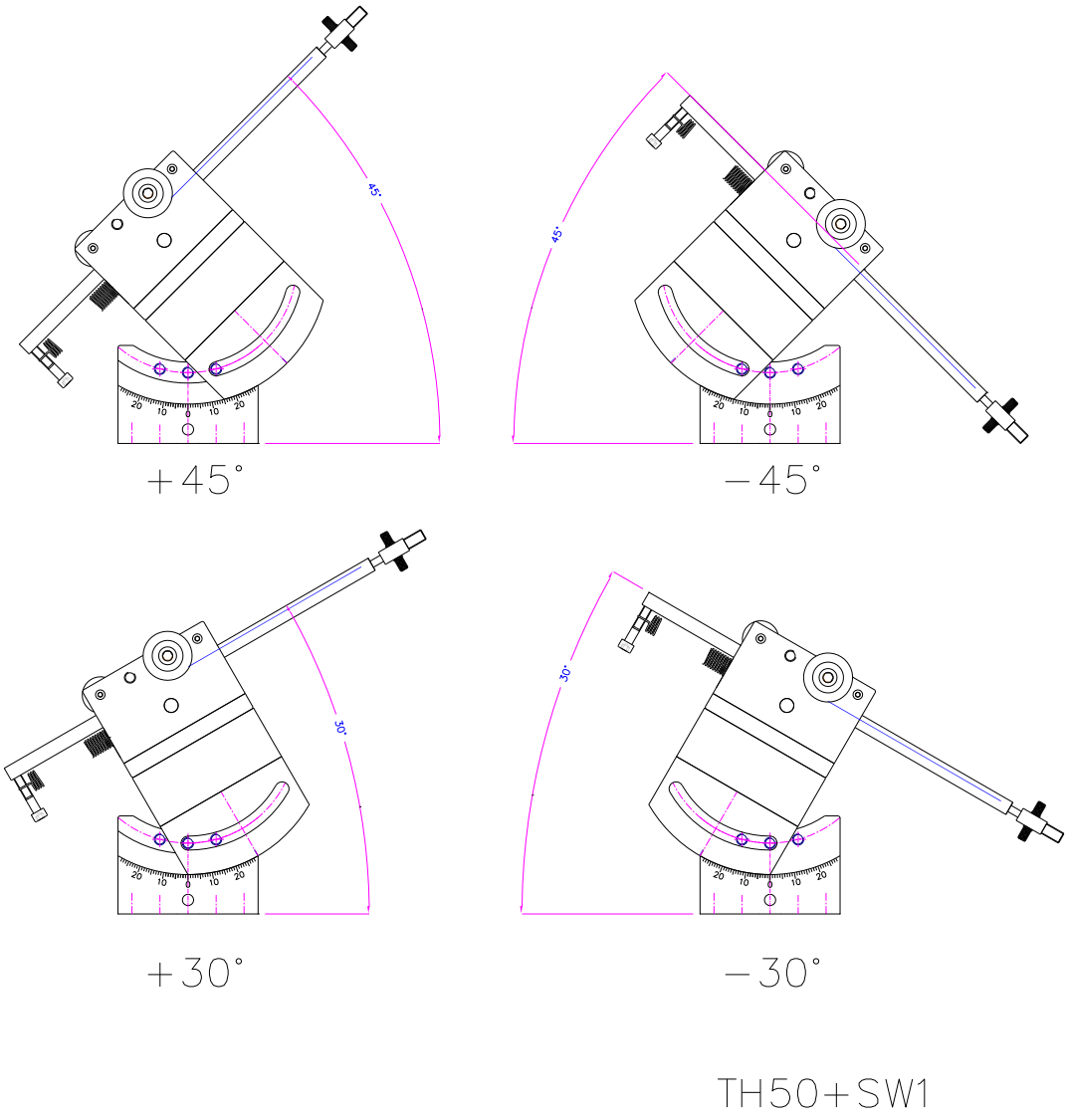

Artikelnummer:	**TH50-W130**

Wie TH50, jedoch mit Sonderbreite von 130 mm

Maximale Last:	5 kN
Anschluss:	M6 (oben) und Af159 (unten) Weitere Anschlüsse auf Anfrage
Probenbreite max.:	Max. 100 mm
Probenlänge max.:	Max. 280 mm
Material:	Stahl vernickelt
Temperaturbereich:	0 – 70 °C Weitere Temperaturbereiche auf Anfrage
Gewicht:	7,1 kg
Lieferumfang:	Vorrichtung inkl. Befestigungsstange, Stahlseil und Aderendhülsen

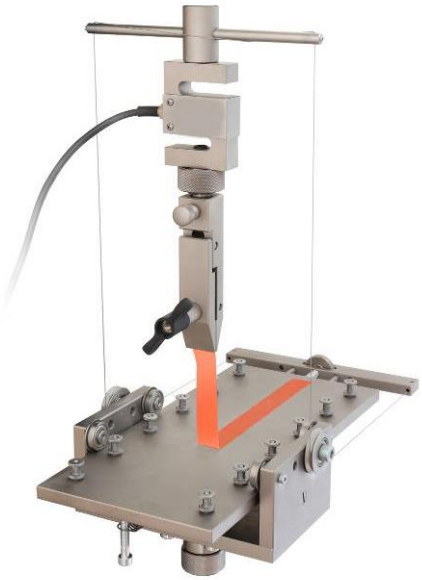

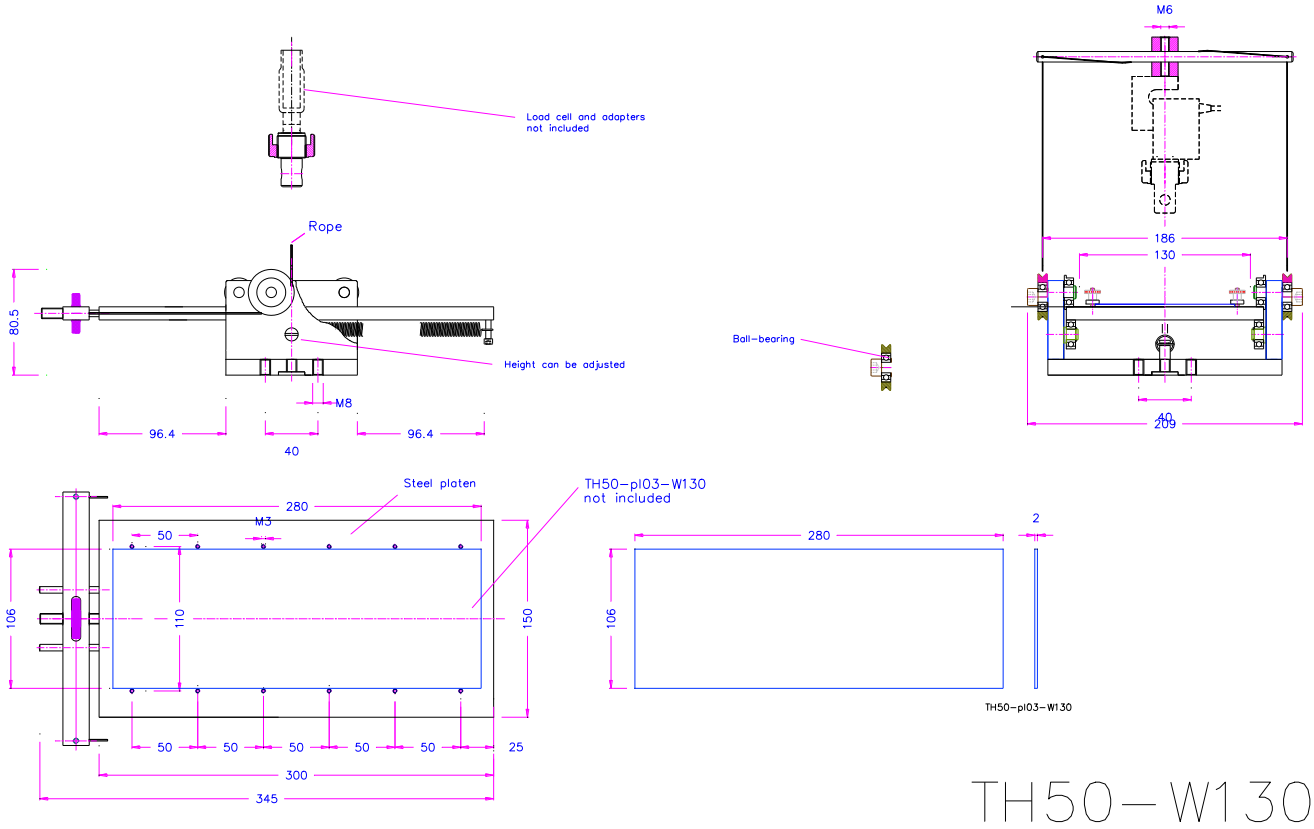

Artikelnummer:	**TH50-W130+SW1**

Wie TH50-W130, zusätzlich ±30° variabel einstellbarer Winkel

Maximale Last:	5 kN
Anschluss:	M6 (oben) und Af159 (unten) Weitere Anschlüsse auf Anfrage
Probenbreite:	Max. 100 mm
Probenlänge:	Max. 280 mm
Material:	Stahl vernickelt
Temperaturbereich:	0 – 70 °C Weitere Temperaturbereiche auf Anfrage
Gewicht:	9,2 kg
Lieferumfang:	Vorrichtung inkl. Befestigungsstange, Stahlseil und Aderend-Hülsen

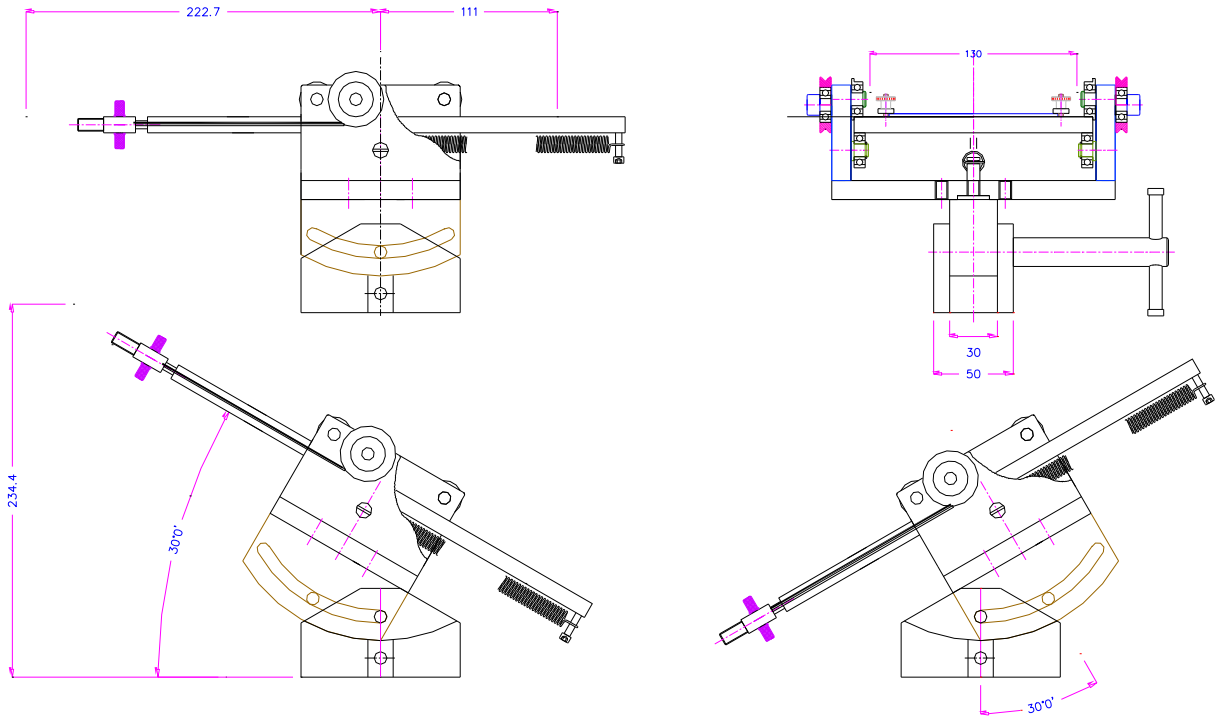

TH50–W130+SW1

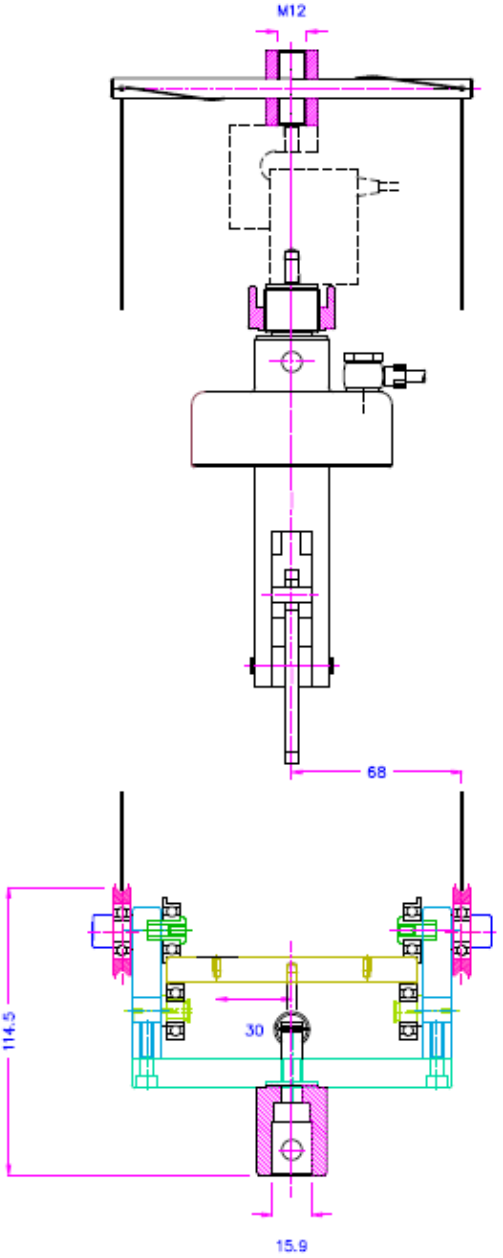

Befestigungsvorschlag für die Zugseile
hier hinter der Lastzelle mit einem Zwischenadapter

(Standard)

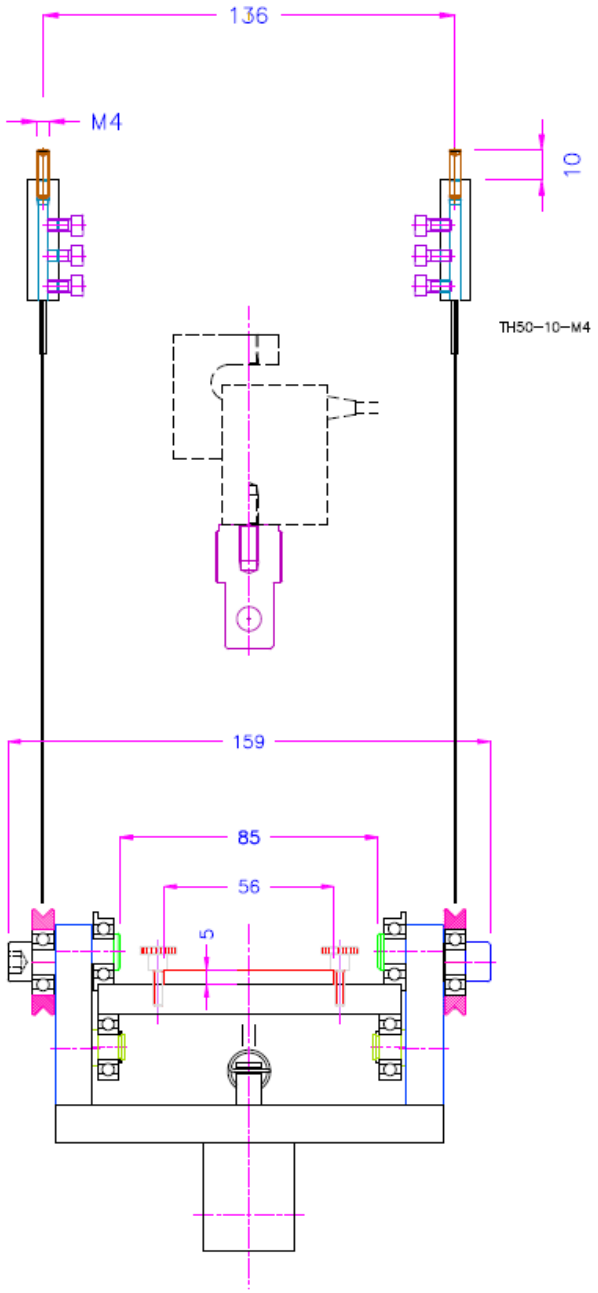

Befestigungsvorschlag
für die Zugsiele hier im Querhaupt

(Sonder nach Absprache)

TH50 in Temperaturkammer TH2700

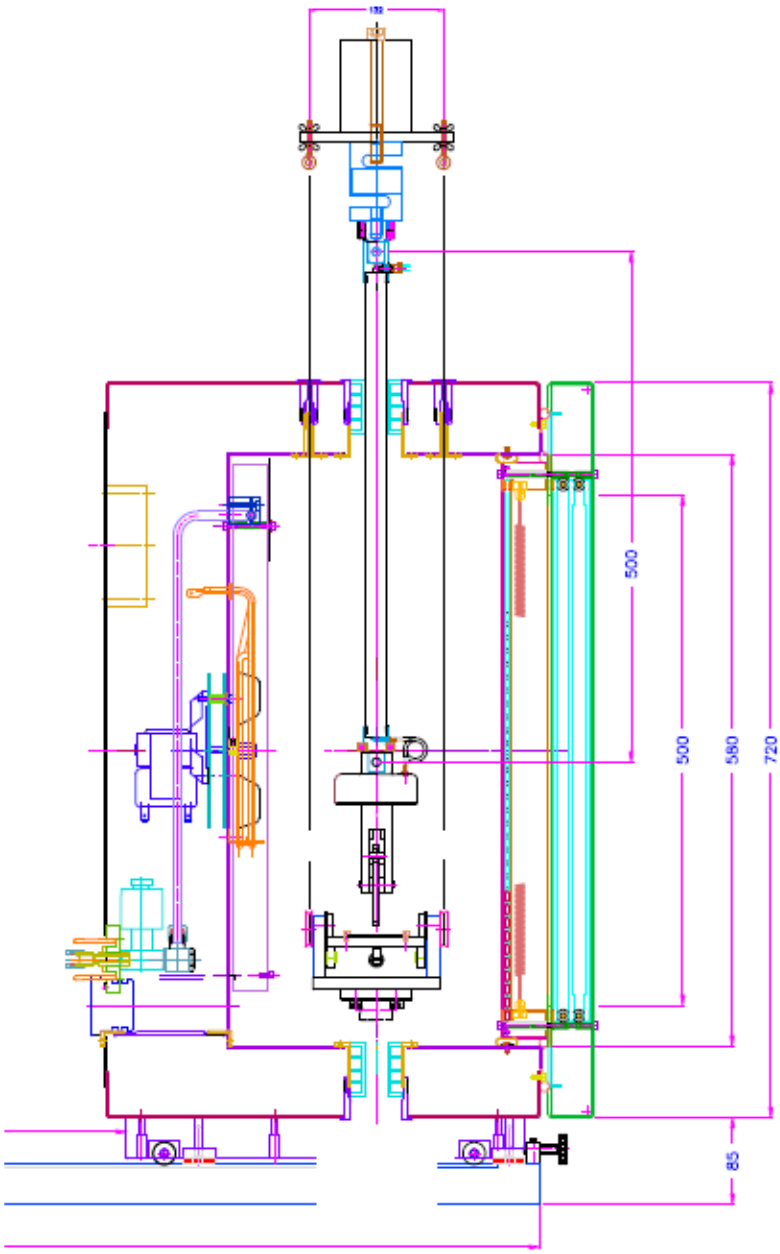

Zubehör:

Artikel-Nr.: TH50-PL03

Trägerplatte für Prüflinge,
Abmessungen 56 x 280 x 2 mm,
V2A Edelstahl

Artikel-Nr.: TH50-PL03-W130

Trägerplatte für Prüflinge,
für TH50 Versionen mit Breite 130 mm,
Abmessungen 106 x 280 x 2 mm,
V2A Edelstahl

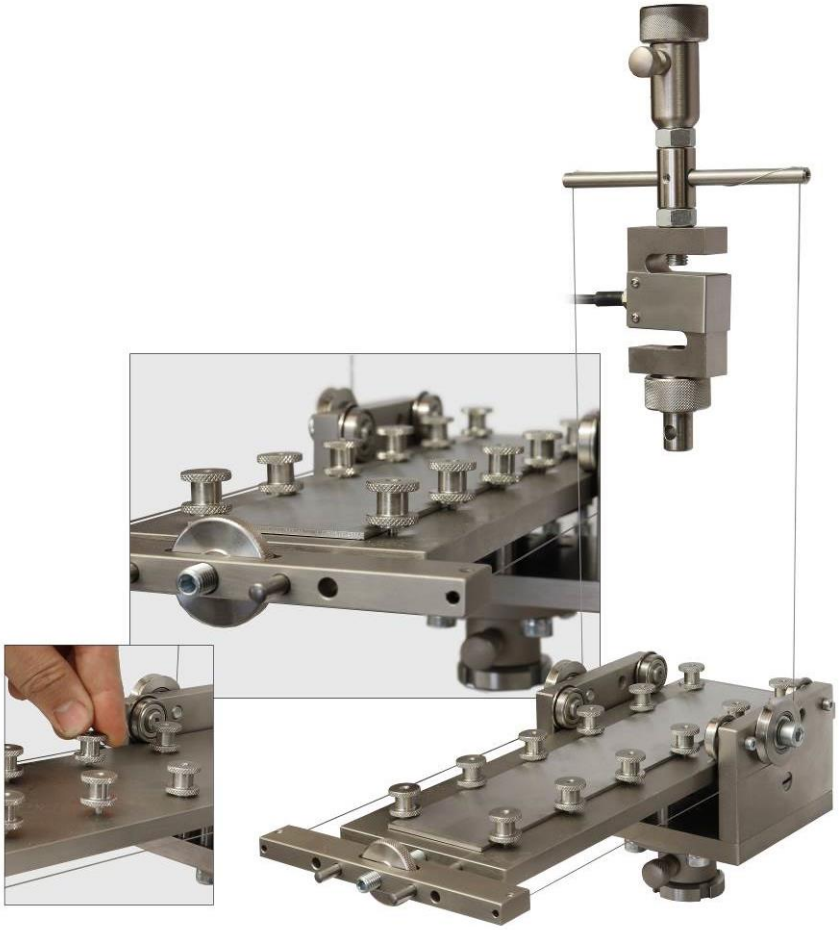

Empfehlungen für das obere Spannzeug zum Halten des Prüflings:

THS470
Datasheet

THS341
Datasheet

TH227
Datasheet

Beispiele für kundenspezifische Anfertigungen:

Einsäulige Version

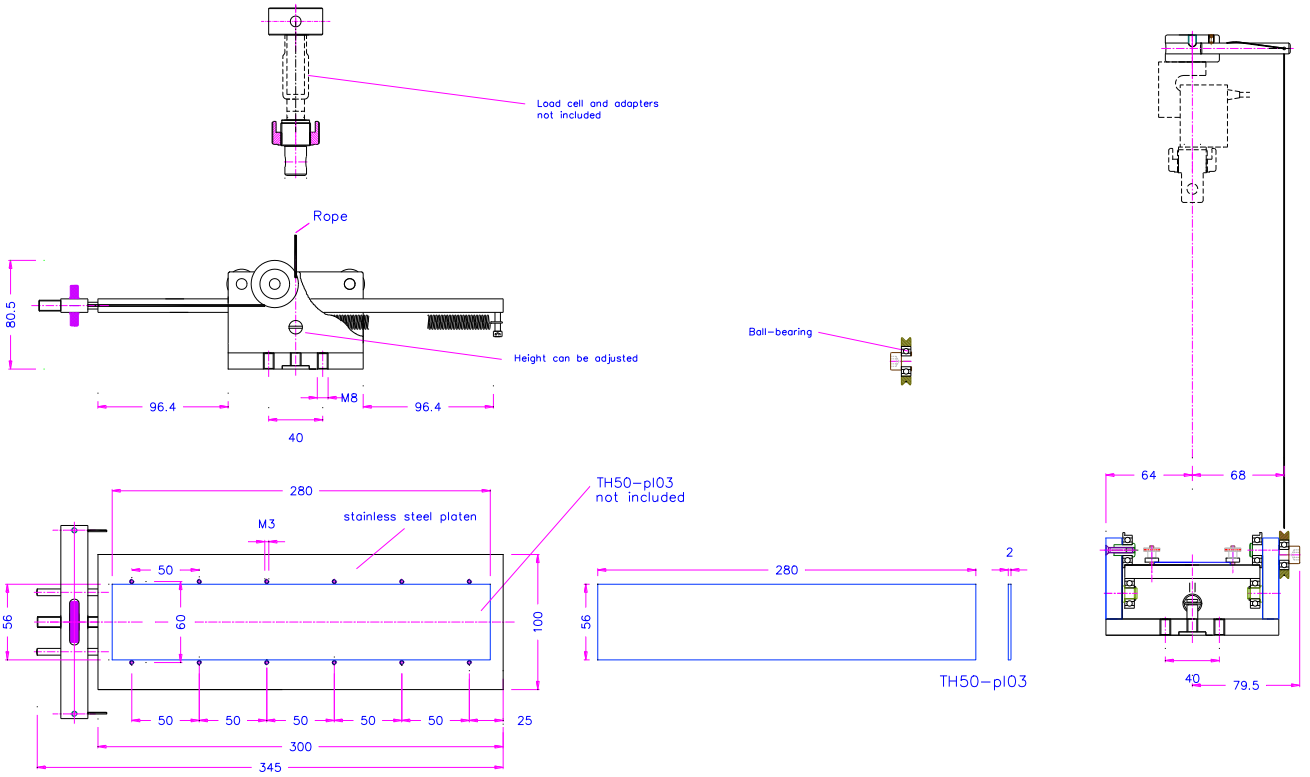

TH50-SC-M6

TH50-B260-L300-SW1 ±30°

TH50+S13- seitlich verschiebbar

TH50+SW5 0-90°

TH50-S19

TH50-TT - obere Tischplatte 126 mm breit

TH50-S26 - mit verstellbaren Platten

TH50-SW1-T200-Ni-S27

TH50-W1000 - sehr breite Ausführung

TH50-W260

TH50-THS860 - mit Spannbacken

TH50 +TH7-5 exzentrisches Rollenspannzeug + TH240k-S30 Schraubspannkopf mit Magnet-Adapter
Animation

Ähnliche Artikel:

TH3980

TH3980 automatische Nachführung mit Motor

Winkel einstellbar ±90°

Sensor hält Abzugswinkel in konstanter Position

Für elastische Klebebänder

http://www.youtube.com/watch?v=PKczkayxHck

THS891

07.11.2023OI