PRÜFVORRICHTUNG FÜR KORKEN

zur Bestimmung der Auszugskraft von Weinkorken.
Die Vorrichtung besteht aus oberem Spannzeug mit Korkenzieher und unterem Flaschenhalter.
Der Abstand zwischen den Stangen kann über Schrauben eingestellt werden,
um Flaschen mit unterschiedlichen Durchmessern zu prüfen.

Artikel-Nr.:	**THS562-200-3-Af159**
Anschluss:	Af159. Weitere Anschlüsse auf Anfrage
Max. Last:	5 kN
Max. Flaschenhals-Ø:	38 mm Ø
Flaschenkorpus Ø:	60-110 mm Ø
Korkenzieher:	50 mm lang, 10 mm Ø
Material:	Aluminium, eloxiert Korkenzieher aus Edelstahl
Temperaturbereich:	0 … +70°C Weitere Temperaturbereiche auf Anfrage
Gewicht:	2,25 kg pro Vorrichtung
Lieferumfang:	1 Vorrichtung

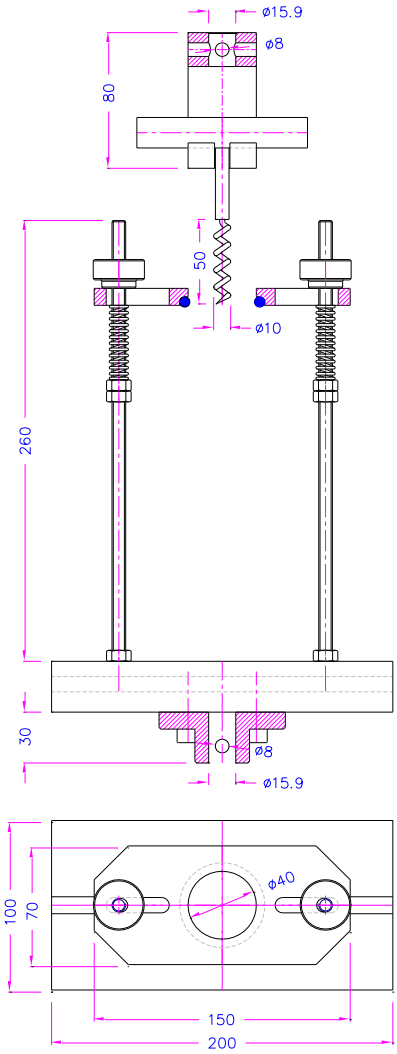

Beispiele für kundenspezifische Anfertigungen:

Siehe auch
THS523-20
Druckprüfvorrichtung für Korken
Edelstahl

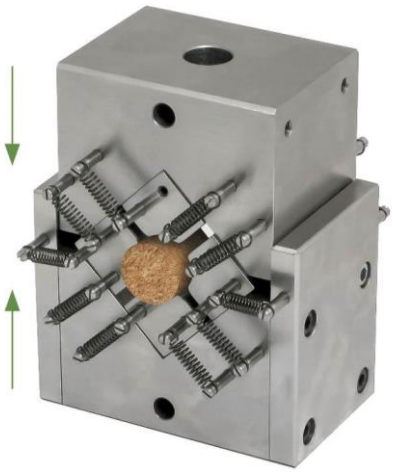

06.08.2021OI