Zugprüfvorrichtung zum Testen der Haftfestigkeit von Dentalprothesen gemäß DIN EN ISO22112 und DIN EN ISO20795-1

Artikel-Nr.:	**THS1447-S12 + TH227+BP25**
Max. Kraft:	2 kN
Anschluss:	Af159 oder Af20 Weitere Anschlüsse auf Anfrage
Material:	Stahl, Aluminium, Kunststoff
Temperaturbereich:	0 … +70°C Weitere Temperaturbereiche auf Anfrage
Lieferumfang:	1 Vorrichtung. Das untere Spannzeug muss separat bestellt werden.

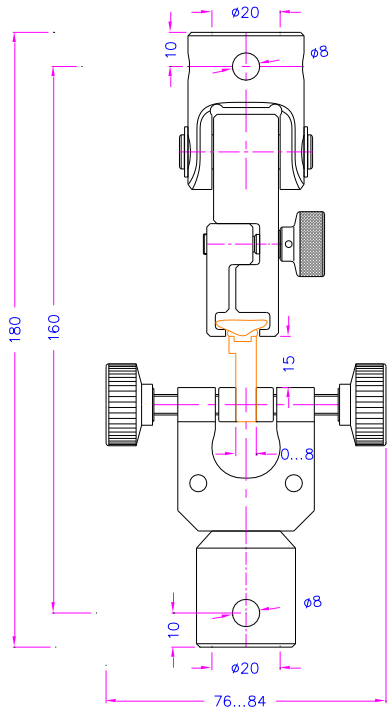

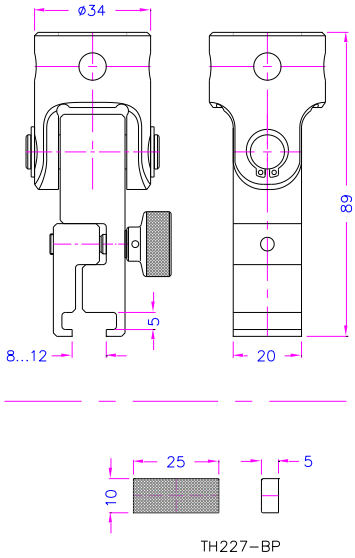

Für das untere Spannzeug empfehlen wir **TH227+BP25**

06.07.2023OI