KLEINES MANUELLES KEILSPANNZEUG

Hebel mit Federrückstellung zum schnellen Öffnen der Spannbacken, um die Probe einfach einzusetzen und zu entnehmen

Artikel-Nr.:	**THS827**
Max. Kraft:	1 kN
Backen:	Pyramiden 8x10 mm Spannfläche
Öffnungsweite:	0 - 3 mm
Anschluss:	Gewindebohrung M4
Material:	Stahl, vernickelt
Temperaturbereich:	-40°C…+180°C Weitere Temperaturbereiche auf Anfrage
Gewicht:	0,2 kg pro Spannzeug inkl. Backen
Lieferumfang:	1 Spannzeug inkl. Backen

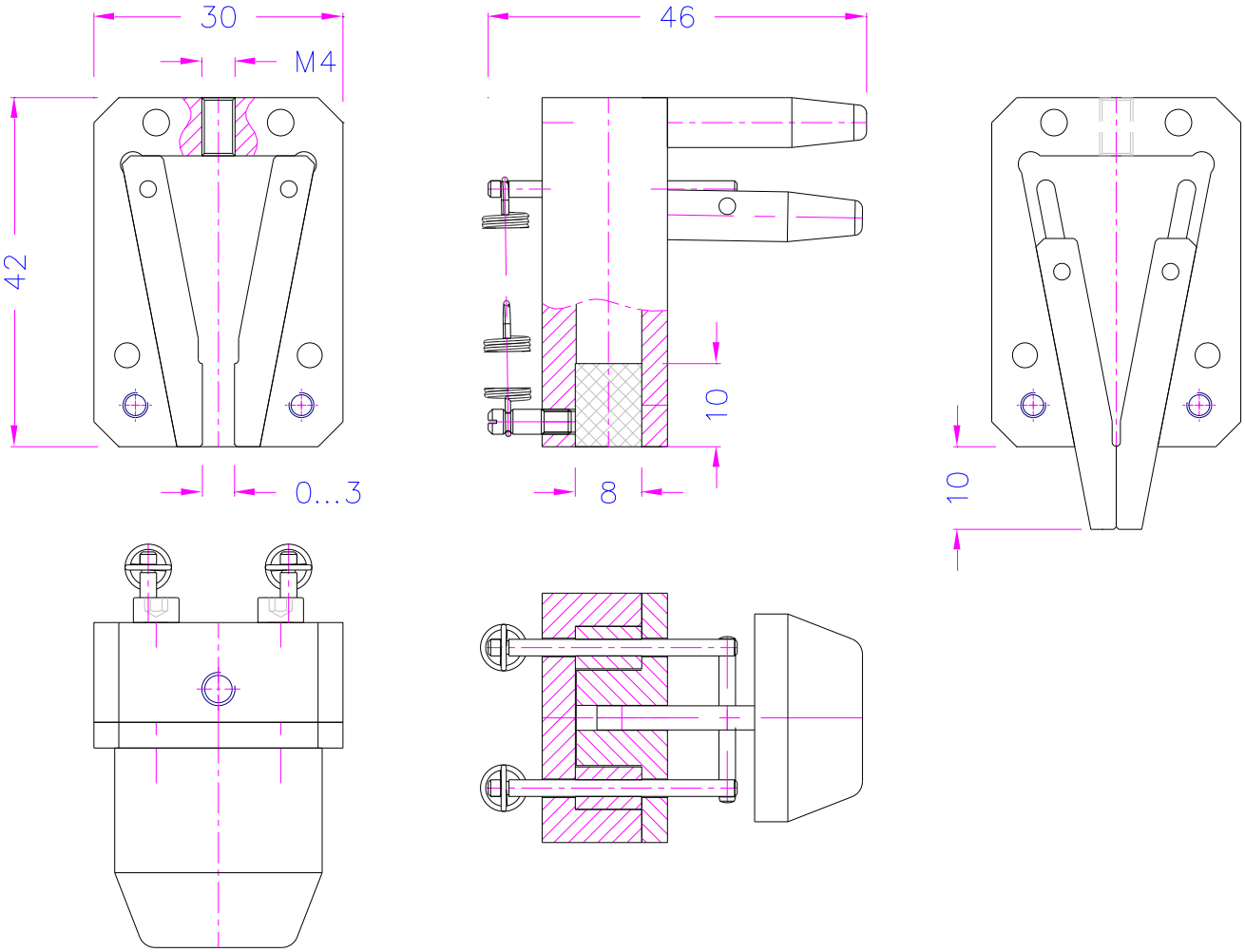

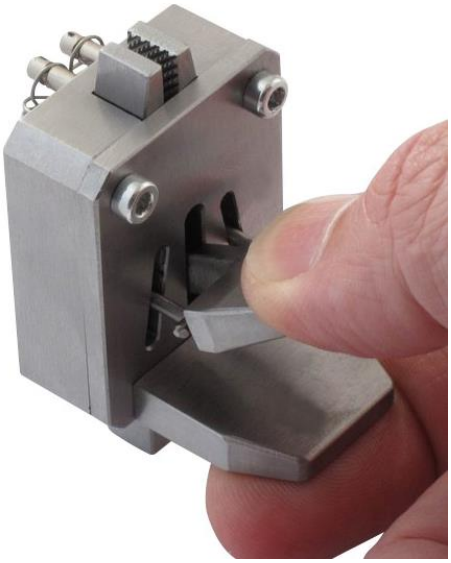

GIF-Animation:
https://www.grip.de/G08/THS827/THS827+BP%20%20180g%20%2005-09-2018%20Animation.gif

THS827 mit Adapter Af159:

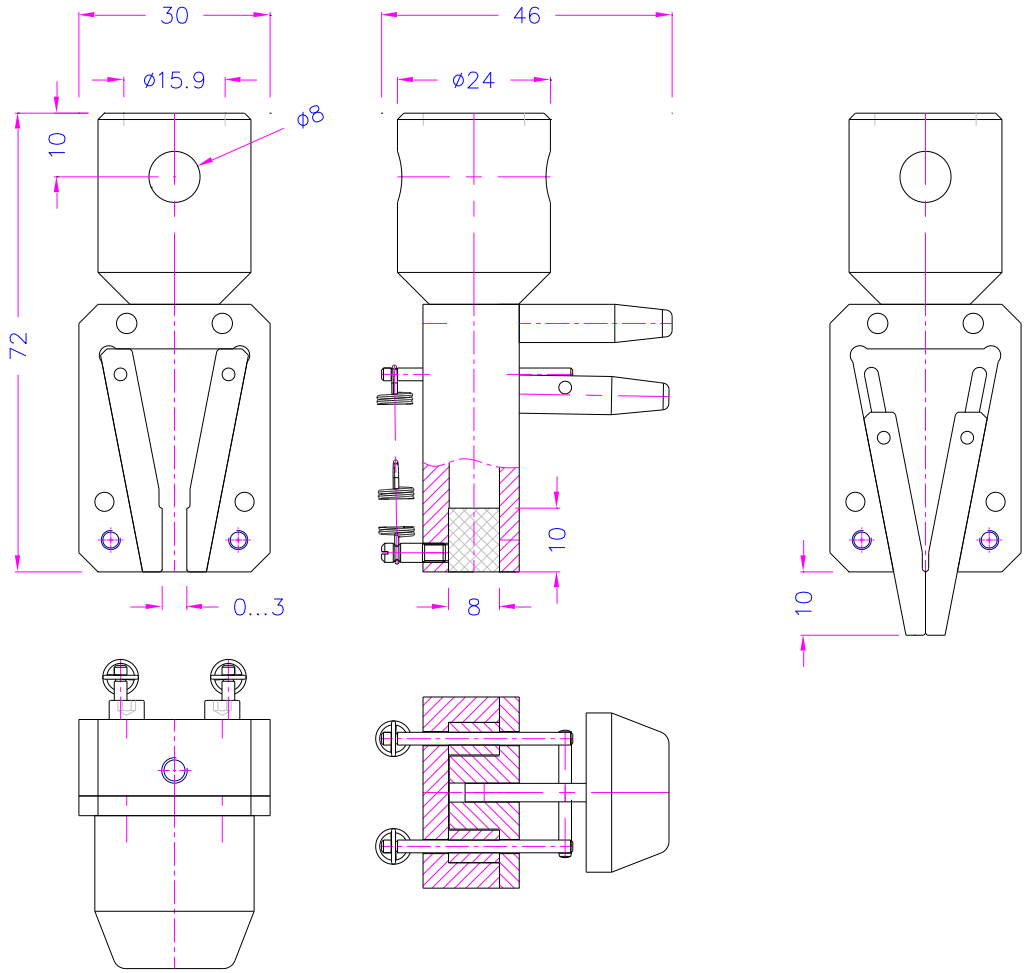

Siehe alle Keilspannzeuge unter https://www.grip.de/G08/

12.1.2024